TEHNIČKI CRTEŽ

za modele:

- SVETILJKA W11552 ZIDNA 1*E27 IP54 ANTRACIT

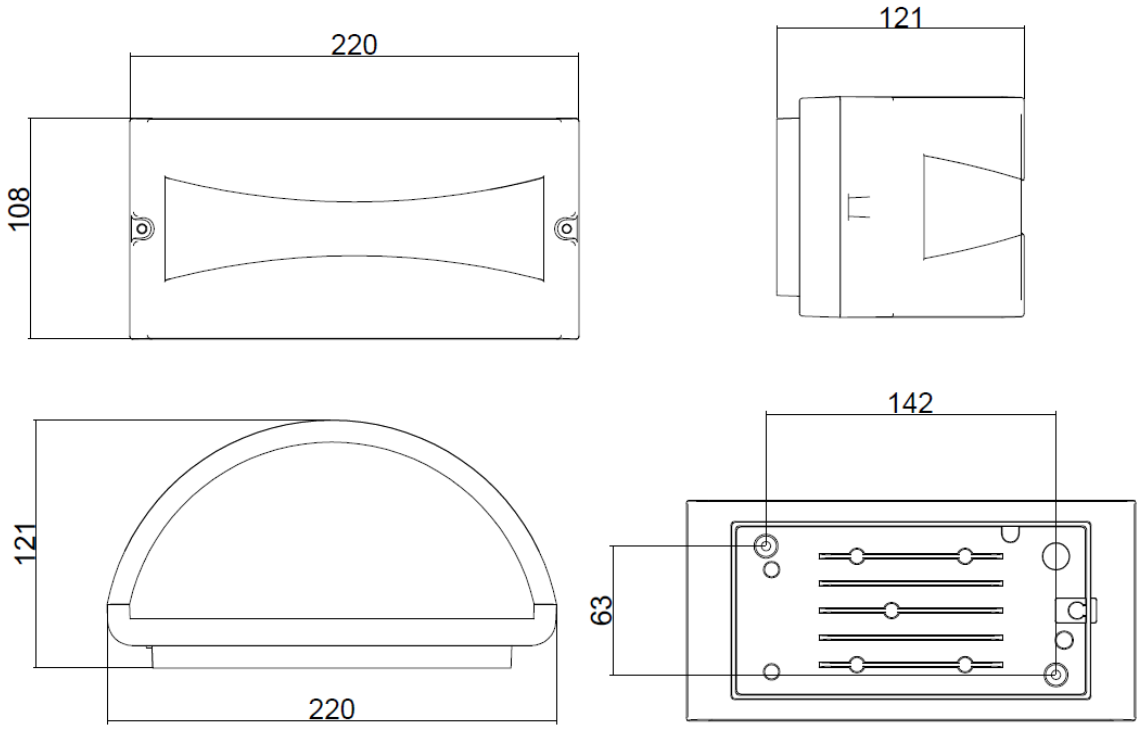

*dimenzije su izražene u milimetrima